ラインプリンター

KD80A/KD55A
KD38A/KD20C

Line Impact Printer

Printer

KD80A	KD55A
600 行/分	410 行/分
KD38A	**KD20C**
270 行/分	150 行/分

高い信頼性とハイスピードで
スピードアップ時代の

金融

顧客数とともに、
重要書類も増えていく・・・。
大量の帳票出力をこなせる、
高い信頼性が欲しい。

物流

とにかくスピードが命のこの業界・・・。
急ぎの出力にも対応できる、
プリントスピードが欲しい。

流通

伝票発行業務は、時間がかかり面倒だ・・・。
一度に8枚複写まで可能な、
強いインパクト力が欲しい。

ビジネスに応える

インターネットやITの普及により、変化がますます激しくなるビジネス環境。
ハイスピードビジネス時代の帳票出力用プリンターに求められるのは、
情報をスピーディーに出力する処理能力と、
大量の帳票をいつでも確実に出力できる高い信頼性。
そして、その大量の情報やデータを有効に生かし切ることも、
効率アップには重要です。

リコーの
ラインプリンターが、
あなたの悩みを
解決
します。

高速！

KD80A

低騒音！

KD55A

コスト
パフォーマンス！

KD38A

省スペース！

KD20C

>>> RICOHのラインプリンター

速さ・信頼性・耐久性を高次元で融合させた業務に直結するラインプリンター。用途に応じて幅広くサポートします。

高性能＋高信頼性＋ニーズを

ビジネスに欠かせない帳票。そのプリント環境には、スピードと高い信頼性が求められます。
最速1,000行／分の高速プリントが行えるKD80A、クラストップレベルの静粛性を誇るKD55A、優れたコストパフォーマンスを

KD80A

印刷スピード最速1,000行/分を誇るハイスペックモデル

高出力リニアモーターを搭載し、最大毎分1,000行の高速印刷を実現。
大量印刷業務に最適です。さらに印刷モードのすばやい切り替えが可能で印刷スループットを大幅に向上。バーコードパターン印刷や、段差紙の印刷も可能です。交換が容易なカセット式インクリボンを採用しています。

- 高速 1,000 行/分
- 通常 800 行/分
- 高品位 600 行/分
- 印字桁数 136桁
- 用紙幅 88-406mm (3.5～16インチ)
- 用紙長 101-304mm (4～12インチ)
- 複写 最大8枚
- 長寿命 印字ハンマー
- セントロニクス準拠
- ネットワーク対応 (オプション)
- 制御コード ESC/P
- Windows®
- 段差紙モード
- ワンタッチリボン交換
- 三面扉
- 12ヶ月無償保証 (出張修理)

3,980,000 円 (税抜価格)

設置場所を選ばない三面扉

用紙交換用の開閉扉を前後左の三面に装備。用紙のセットは前面から、用紙の取り出しは背面、左の面から可能です。壁ぎわに設置するなど、さまざまな設置場所に対応します。

用途を広げる段差紙モード

厚さが不均一な用紙にも対応。1枚の帳票の中で複写枚数が異なった用紙でも問題なく印刷できます。通常の連続用紙や複写伝票だけではなく、さまざまな印刷媒体への印刷が可能です。

簡単操作のリボン交換

インクリボンをカートリッジ化したことで、リボン交換時のわずらわしさを解消。簡単なレバー操作で手早くインクリボンの交換が可能です。手を汚すこともありません。

KD80A 用消耗品

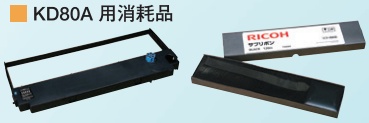

●リボン（カセットタイプ） 14,400円（税抜価格）
●サブリボン 8,600円（税抜価格）

〈仕様：約1,300 万字〉※1
カセット部は10回まで繰り返し使用が可能です。
サブリボンを10回交換しましたら、リボンにて交換して下さい。

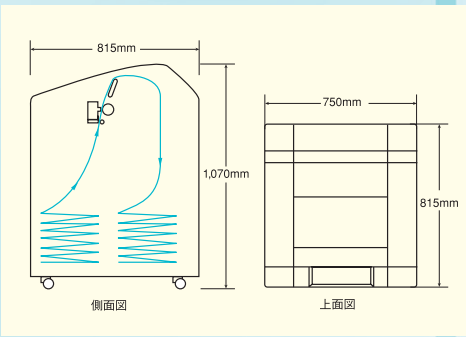

※1 平均目安寿命はお客様の印刷条件によって異なります。
※2 RoHS（Restriction of the use of certain Hazardous Substances in Electrical and Electronic Equipment: 電気／電子機器の有害物質使用制限）は、さまざまな種類の電気／電子機器の製造に6種類の有害物質を使用することを禁止するEU指令に対応しています。

多彩な印刷モード

高品位（180dpi）、通常（120dpi）、高速（90dpi）の印刷モードをご用意。大量なリストの出力業務などには高速モード、細かなバーコード印刷には高品位モードなど用途に応じて幅広くサポートします。また、KD20C、KD38Aでは新しい印刷機能の搭載によって縦方向の間引き印刷が可能になり、超高速モードにより高速印刷を実現します。印刷モードの選択は、プリンター本体にある操作パネルからの切り替えはもちろん、コマンドによる自動選択も可能です。さらに、独自のスループット向上技術により印刷モードの切り替え時間を大幅に短縮。スムーズにすばやく印刷モードを切り替えて使用できます。

的確に捉えたラインナップ

リコーラインプリンターKDシリーズは、速さ・信頼性・耐久性を併せ持つ、オフィスの力強い戦力。
実現したKD38A、省スペース設計のKD20C。豊富なラインナップと充実したサポートで、様々なオフィスのニーズに応えます。

KD55A

さまざまなオフィスでマルチに活躍するビジネスモデル

シャトル反転停止制御により用紙送りと印刷を同期させた高信頼性印刷。クラストップレベルの優れた静粛性を実現。交換が容易なカセット式インクリボン、給紙・取り出しに便利な四面扉を採用。さらに消費電力を抑える省エネルギーモードを搭載しています。

2,380,000 円（税抜価格）

- 高速 680 行/分
- 通常 570 行/分
- 高品位 410 行/分
- 印字桁数 136桁
- 用紙幅 88-406mm（3.5～16インチ）
- 用紙長 101-304mm（4～12インチ）
- 複写 最大8枚
- 長寿命 印字ハンマー
- セントロニクス準拠
- ネットワーク対応（オプション）
- 制御コード ESC/P
- Windows®
- ジョイントスキップ機能
- 段差紙モード
- ワンタッチリボン交換
- 四面扉
- 低騒音
- RoHS※2
- 12ヶ月無償保証（出張修理）

設置場所を選ばない四面扉

用紙交換用の開閉扉を前後左右の四面に装備。用紙のセットは前面から、用紙の取り出しは背面、左右の面から可能です。壁ぎわや複数台並べて設置するなど、さまざまな設置場所に対応します。

クラストップレベルの静粛性を実現

独自の低騒音設計により、印刷時の動作音を大幅に低減。居室内でも稼動音を気にせずに快適にご利用いただけます。

簡単操作のリボン交換

インクリボンをカートリッジ化したことで、リボン交換時のわずらわしさを解消。簡単なレバー操作で手早くインクリボンの交換が可能です。手を汚すこともありません。

用途を広げる段差紙モード

厚さが不均一な用紙にも対応。1枚の帳票の中で複写枚数が異なった用紙でも問題なく印刷できます。通常の連続用紙や複写伝票だけではなく、さまざまな印刷媒体への印刷が可能です。

「ジョイントスキップ」機能

インクリボンのつなぎ目を自動的に検知し、スキップする「ジョイントスキップ」機能を搭載しました。リボンのほつれやこすれを低減し、OCRやバーコードなどの印字品質を向上します。読み取り精度が求められる帳票印字で効果を発揮します。

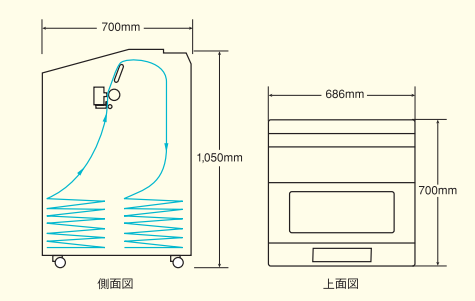

■ KD55A 用消耗品

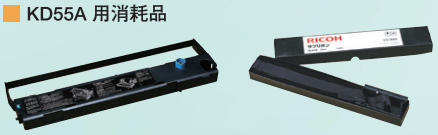

●リボン（カセットタイプ）
8,200円（税抜価格）

●サプリボン
4,900円（税抜価格）

〈仕様：約800万字〉※1
カセット部は10回まで繰り返し使用が可能です。
サプリボンを10回交換しましたら、リボンにて交換して下さい。

■ さらに強度を高めた耐久性

独自技術により印字ハンマー先端の強度を高め、さらに特殊な耐磨耗処理を施すことで耐久性を大幅に向上。これにより、速く、強力な複写能力でかつクオリティーの高い印刷を可能にするとともに、印字ハンマー長寿命化を実現。

■ 最大8枚複写可能な強力インパクト

全機種とも最大8枚（オリジナル+7枚）の複写印刷が可能。伝票発行業務の効率アップに貢献します（高濃度モード時）。

KD38A

すぐれたコストパフォーマンスで確かな印刷のスタンダードモデル

最新の印字機構により縦横120dpi・毎分530行の超高速印刷モードを搭載。リスト出力やバーコードパターン印刷、伝票印刷など、さまざまな印刷用途に柔軟に対応できるコストパフォーマンスのすぐれたモデルです。さらに消費電力を抑える省エネルギーモードを搭載しています。

1,480,000 円（税抜価格）

- 超高速 530行/分
- 高速 410行/分
- 通常 360行/分
- 高品位 270行/分
- 印字桁数 136桁
- 用紙幅 88-406mm（3.5～16インチ）
- 用紙長 101-304mm（4～12インチ）
- 複写 最大8枚
- 長寿命 印字ハンマー
- セントロニクス準拠
- ネットワーク対応（オプション）
- 制御コード ESC/P
- Windows®
- 低騒音
- RoHS※2
- 12ヶ月無償保証（出張修理）

クラストップレベルの静粛性を実現

独自の低騒音設計により、印刷時の動作音を大幅に低減。居室内でも稼動音を気にせずに快適にご利用いただけます。

多彩な印刷モード

最新の印字機構により縦横120dpi・毎分530行の超高速印刷モードを搭載。リスト出力やバーコードパターン印刷、伝票印刷など、さまざまな印刷用途に柔軟に対応できるコストパフォーマンスのすぐれたモデルです。

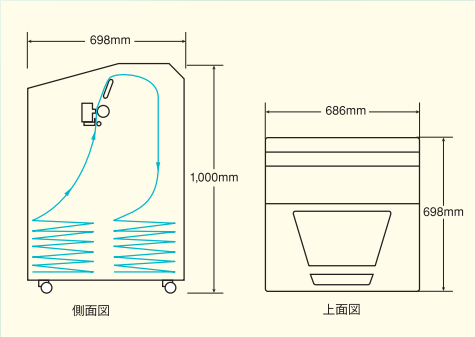

KD38A 用消耗品

● サプリボン　4,900円（税抜価格）
〈仕様：約664万字〉※1

※1 平均目安寿命はお客様の印刷条件によって異なります。
※2 RoHS（Restriction of the use of certain Hazardous Substances in Electrical and Electronic Equipment: 電気／電子機器の有害物質使用制限）は、さまざまな種類の電気／電子機器の製造に6種類の有害物質を使用することを禁止するEU指令に対応しています。

印刷設定を8帳票まで登録可能

ページ長、印刷モード、改行ピッチなど、各種設定値が登録できる機能を搭載。帳票ごとに登録することで、容易な印刷設定の選択を可能としました。

リボン消費カウンターを搭載*

印刷したドット数をプリンターでカウントし、リボン交換時期の目安をオペレーターパネルに表示します。

*本機能には、一部制約事項があります。

バーコードパターン印刷対応

※本機能は制御コマンドで出力することが条件となります。また、バーコードはドットを組み合わせて印刷するため、本来の規格と多少異なる場合があります。バーコードの読み取りを確認してからご使用ください。なお、印刷が薄くなったリボンでは読み取れない場合があります。

20年以上の実績により積み上げられ

KD20C

ペデスタルスタンド（両脚型筐体）タイプの省スペース設計

ペデスタルスタンド（両脚型筐体）タイプの省スペース設計。印刷モードは4種類から選択でき、すばやい切り替えが可能です。さらに消費電力を抑える省エネルギーモードを搭載しています。

超高速 300行/分 | 高速 225行/分 | 通常 205行/分 | 高品位 150行/分 | 印字桁数 136桁 | 用紙幅 88-406mm（3.5～16インチ） | 用紙長 101-304mm（4～12インチ） | 複写 最大8枚 | 長寿命印字ハンマー

セントロニクス準拠 | ネットワーク対応（オプション） | 制御コード ESC/P | Windows® | 省スペース設計 | RoHS※2 | 12ヶ月無償保証（出張修理）

1,280,000 円（税抜価格）

省スペース設計

ペデスタルスタンド(両脚型筐体)により、扉を開閉すること無く用紙のセット・取付け取外しが可能。 さまざまな設置場所に対応します。

多彩な印刷モード

最新の印字機構により縦横120dpi・毎分300行の超高速印刷モードを搭載。リスト出力やバーコードパターン印刷、伝票印刷など、さまざまな印刷用途に柔軟に対応でき、すばやい切り替えが可能です。

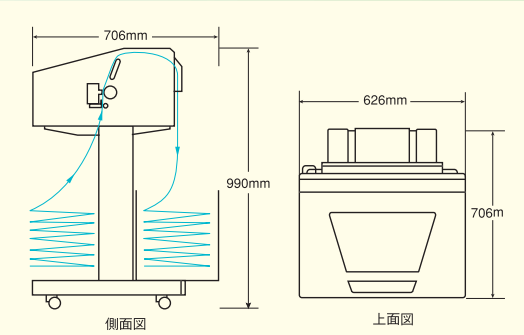

KD20C 用消耗品

● サプリボン　4,900円（税抜価格）
〈仕様:約664万字〉※1

JAN標準/短縮、NW-7、CODE39、Interleaved 2 of 5、Industrial 2 of 5、CODE128の7種類のバーコードパターン印刷に対応。バーコードが含まれたデータを出力する際、自動的にバーコード部分のみを高品位モード（180×180dpi）に可変し、最適な印刷を実現します。また、OCR-B相当フォントと組み合わせることで、発注伝票、入出庫伝票による業務の効率化が図れます。さらに、カスタマーバーコード印刷にも対応しているため、ダイレクトメール作成など宛名ラベルの大量印刷にも便利です。

NW7 A23456789A　CODE39 *23456789*　ユウセイカスタマコード 1048222ADRESS0

ネットワーク対応オプション

プリントサーバー（LAN アダプター C5200KD）※2
58,000 円（税抜価格）

TotalFlow Print Operating Manager 対応

プリントサーバー（LAN アダプター C5200H）※2
53,000 円（税抜価格）

DC プラグ変換ケーブル
3,000 円（税抜価格）

KD シリーズのステータスモニター

プリントサーバー（LAN アダプター）に附属の KD-Monitor2を使用することにより、印刷ジョブの印刷状況やプリンターの状態をビジュアルで確認することができます。また、プリンターに障害が発生した場合は障害内容と対処方法を表示します。

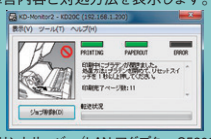

※プリントサーバー（LAN アダプター C5200H）は、本機能のご使用は出来ません。

た信頼性、鍛え上げられた高性能。

KDシリーズの主な仕様

モデル名			KD80A	KD55A	KD38A	KD20C
品種コード			T50061	T50060	T50059	T50058
印刷方式			インパクトドットマトリクス方式			
解像度			180×180dpi			
印字桁数			パイカサイズANK136桁、漢字全桁90字			
印刷速度*1	超高速	120×120dpi	ー		530 行/分	300 行/分
	高速	90×180dpi	1,000 行/分	680 行/ 分（640 行/分*2）	410 行/分	225 行/分
	通常	120×180dpi	800 行/分	570 行/ 分（530 行/分*2）	360 行/分	205 行/分
	高品位	180×180dpi	600 行/分	410 行/ 分（380 行/分*2）	270 行/分	150 行/分
用紙サイズ	用紙幅		88 ～406mm（3.5 ～16 インチ）			
	用紙長		101 ～304mm（4 ～12 インチ）			
最大複写枚数（オリジナル含む）*3			8 枚（オリジナル＋ 7 枚）			
制御コード体系			ESC/P 準拠			
プリンタードライバー			Windows®10、Windows®8/8.1、Windows®7、Windows®Vista、Windows®XP、Windows®Server2019、Windows®Server2016、Windows®Server2012/R2、Windows®Server2008/R2			
搭載文字仕様	文字種類	ANK	英数字、カタカナ、記号、グラフィック、拡張グラフィックなど:366 種			
		漢字	JIS 第一水準:3,572 種（漢字:2,965 種、非漢字:607 種）/ JIS 第二水準3,390 種（漢字）			
	サイズ（縦×横）	ANK（10CPI）	高速:24ドット×9ドット、高品位:24×18ドット			
		漢字（全角）	24ドット×24ドット			
	書体	ANK	ローマン、OCR-B相当			
		漢字	明朝体、ゴシック体			
インターフェース	パラレル		セントロニクス準拠パラレルインターフェース			
	ネットワーク		10BASE-T/100BASE-TX（オプション）			
電源			AC100V ± 10%（50/60Hz）			
電源ケーブル	ケーブル長		4m			3m
	コンセントプラグ形状		3極引掛型*4 NEMA L6-30適用	2 極（接地極付き）		
消費電力	最大動作時（定格電流）		2,115W 以下（22A以下）	1,250W 以下（15A以下）	800W 以下（10A以下）	500W 以下（6A以下）
	平均動作時*5		1,025W 以下	700W 以下	550W 以下	400W 以下
	待機時		195W 以下	105W 以下	95W 以下	80W 以下
	省電力モード		ー	28W 以下	28W 以下	28W 以下
使用環境*6	動作時		温度:5 ～40℃、湿度:30 ～80%			
	非動作時		温度:-10 ～43℃、湿度:8 ～90%			
外形寸法（W×D×H）			約750×815×1,070mm	約686×700×1,050mm	約686×698×1,000mm	約626×706×990mm
質量			約 145 kg	約 115 kg	約 90 kg	約 60 kg
印字ハンマー寿命			約 10 億ドット / ピン			
製品寿命*7（6LPI時）			5年間または 4,300万行のいずれか早い方	5年間または2,700万行のいずれか早い方	5年間または 1,900万行のいずれか早い方	5年間または1,000万行のいずれか早い方
騒音値			60dB（A）以下	53dB（A）以下	53dB（A）以下	58dB（A）以下
適合規格			クラスA情報技術装置（VCCI-クラスA）			
			高調波電流規格: JIS C 61000-3-2適合品*8			

*1：印刷速度はハードウェアの最高速度でありシステム性能ではありません。 *2：FTレバー設定が[1]の場合です。[1]以外を設定した場合は（ ）内の印刷速度が最大となります。 *3：高濃度モード時。 *4：KD80Aは、通常の2極電源と異なりますので、別途電源工事が必要です。パナソニック電工製引掛形コンセントWF2330B（埋込）またはWK2330（露出）、あるいはアメリカン電機製引掛形コンセント3320-L6（埋込）または3321-L6（露出）をご使用ください。 *5：ローカルテスト印刷時。 *6：温度勾配10℃/時間以下、湿度勾配20%/時間以下、ただし結露しないこと。 *7：印刷動作時間40h/月、高品位の印刷速度で使用した場合。 *8：JIS C 61000-3-2適合品とは、日本工業規格「電磁両立性-第3-2部：限度値-高調波電流発生限度値。（1相当たりの入力電流が20A以下の機器）」に基づき、商用電力系統の高調波環境目標レベルに適合して設計・製造した製品です。

オプション

製品名	品種コード	KD80A	KD55A	KD38A	KD20C	仕様・その他
プリントサーバー（LANアダプターC5200KD）	FV9582	○	○	○	○	10BASE-T/100BASE-TX対応、TCP/IP(lprなど)対応。印刷管理ソフト（富士通㈱製Interstage Print Manager / Interstage List Works Print Agent およびウィングアーク1st㈱製Super Visual Formade / Report Director Enterprise)対応。リコージャパン㈱製TotalFlow Print Operating Managerは対応していません。
プリントサーバー（LANアダプターC5200H）	FV9598	○	○*	○*	—	10BASE-T/100BASE-TX対応、TCP/IP(lprなど)SSL対応。印刷管理ソフト（リコージャパン㈱製TotalFlow Print Operating Manager対応。） *KD55A/KD38Aと接続するためには、DCプラグ変換ケーブル(FV9597)のご購入が必須となります。
DCプラグ変換ケーブル（LANアダプターC5200H専用品）	FV9597	—	○*	○*	—	

※プリントサーバーはお客様による取付けおよび設定が可能です。取付けおよび設定を希望される場合は、別途設置費が必要となります。*1個別に購入されたプリントサーバーの取付けを依頼される場合は、リコージャパン株式会社が有償にて実施致します。※純正のプリントサーバー以外は、動作保証/サポートの対象外となりますので、ご注意ください。

消耗品

製品名	品種コード	KD80A	KD55A	KD38A	KD20C	平均目安寿命*9	備考
リボン（カセットタイプ）	T50066	○	—	—	—	約1,300万字	
リボン（カセットタイプ）	T50092	—	○	—	—	約800万字	ジョイントスキップ機能*10対応
リボン（カセットタイプ）	T50065	—	○	—	—	約800万字	ジョイントスキップ機能*10非対応
サブリボン（インクリボンのみ）	T50064	○	—	—	—	約1,300万字	
サブリボン（インクリボンのみ）	T50091	—	○	—	—	約800万字	ジョイントスキップ機能*10対応
サブリボン（インクリボンのみ）	T50063	—	○	○	○	KD55A：約800万字　KD38A、KD20C：約664万字	ジョイントスキップ機能*10非対応

*9 平均目安寿命は、お客様の印刷条件によって異なります。 *10 印刷品質を向上させるため、インクリボンのつなぎ目を自動的に検知し、つなぎ目をスキップする機能。
プリンター納入の際、KD55Aはジョイントスキップ機能対応のリボン（T50092）が同梱されます。

※ ESC/Pはセイコーエプソン（株）の商標です。※ Windows および Windows Serverは、米国Microsoft Corporation の米国およびその他の国における商標または登録商標です。※ Windows の正式名称は、Microsoft Windows Operating System です。
※ Interstageは富士通株式会社の商標または登録商標です。※フリーダイヤルのサービス名称およびロゴマークはNTTコミュニケーションズの商標です。※その他の会社名および製品名は、それぞれ会社の商号、商標または登録商標です。※製品の色は、印刷のため実際とは若干異なる場合があります。※このカタログに記載されている画像サンプルは、機能説明のために作成したもので、実際の出力サンプルとは異なります。※このカタログに記載されている商品は国内仕様のため海外では使用できません。※詳しい性能・仕様・制約条件等については、販売担当者にご確認ください。※保守サービスのために必要な保守用性能部品の最低保有期間は本製品の製造中止後、7年間です。
●製品仕様は、改良のため変更することがあります。

消耗品は純正インクリボンをご使用下さい

プリンターの性能を安定した状態でご使用いただくために、純正インクリボンの使用をおすすめします。純正以外のインクリボンのご使用は、印刷品質の低下やプリンター本体の故障など、製品に悪影響を及ぼすことがあります。純正以外のインクリボンを使用したことによる故障は、保証期間内や保守契約時でも有償修理となる場合がありますのでご注意下さい。

JQA-QMA14786　JAB CM009

安全にお使いいただくために…

●ご使用の前に「取扱説明書」、「使用上のご注意」をよくお読みの上、正しくお使いください。●表示された正しい電源・電圧でお使いください。
●水、湿気、湯気、ほこり、油煙等の多い場所での使用や設置はしないでください。●アース接続を行なってください。故障や漏電の場合、感電するおそれがあります。

RICOH imagine. change.
リコーインダストリー株式会社
茨城県ひたちなか市武田1060 〒312-8502

www.industry.ricoh.co.jp

本カタログ掲載製品に関するお問い合わせは下記宛にお願いいたします。
お問い合わせ先（直通電話） 050-3824-4029
●受付時間：平日（月～金）9時～12時、13時～17時（土日、祝祭日、弊社休業日を除く）
※ ご利用にあたりましては、通話料が発生いたします。
※ 受付時間を含め、記載のサービス内容は予告無く変更になる場合があります。あらかじめご了承ください。

■リコーインダストリーにご提供いただいたお客様の個人情報の取り扱いについては、当社ホームページでご確認いただけます。

●お問い合わせ・ご用命は…

このカタログはRICOH Pro Cシリーズで印刷しています。
このカタログの記載内容は、2022年4月現在のものです。
0506K-2204＜34141588＞20/P